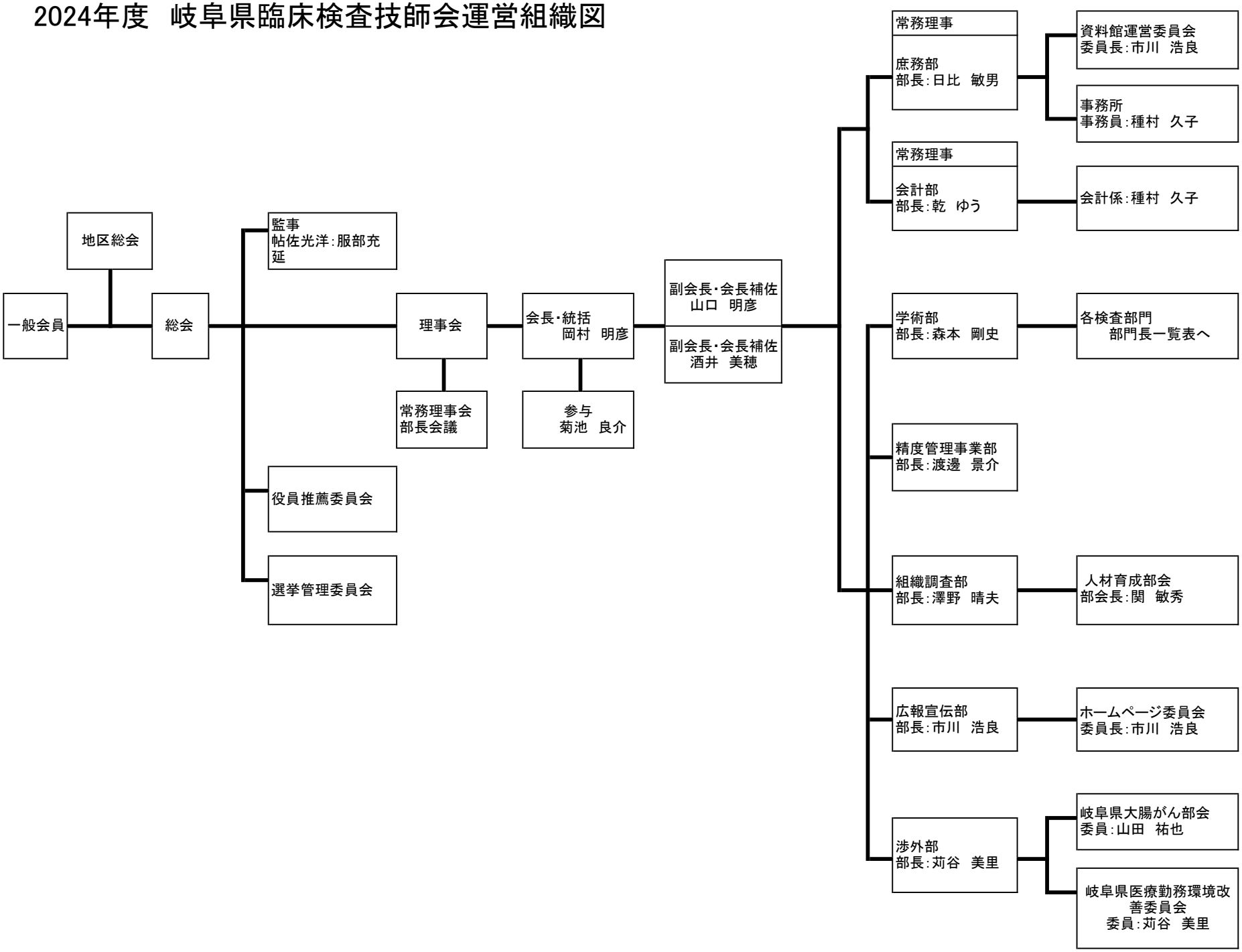2024年度　岐阜県臨床検査技師会運営組織図